Вид

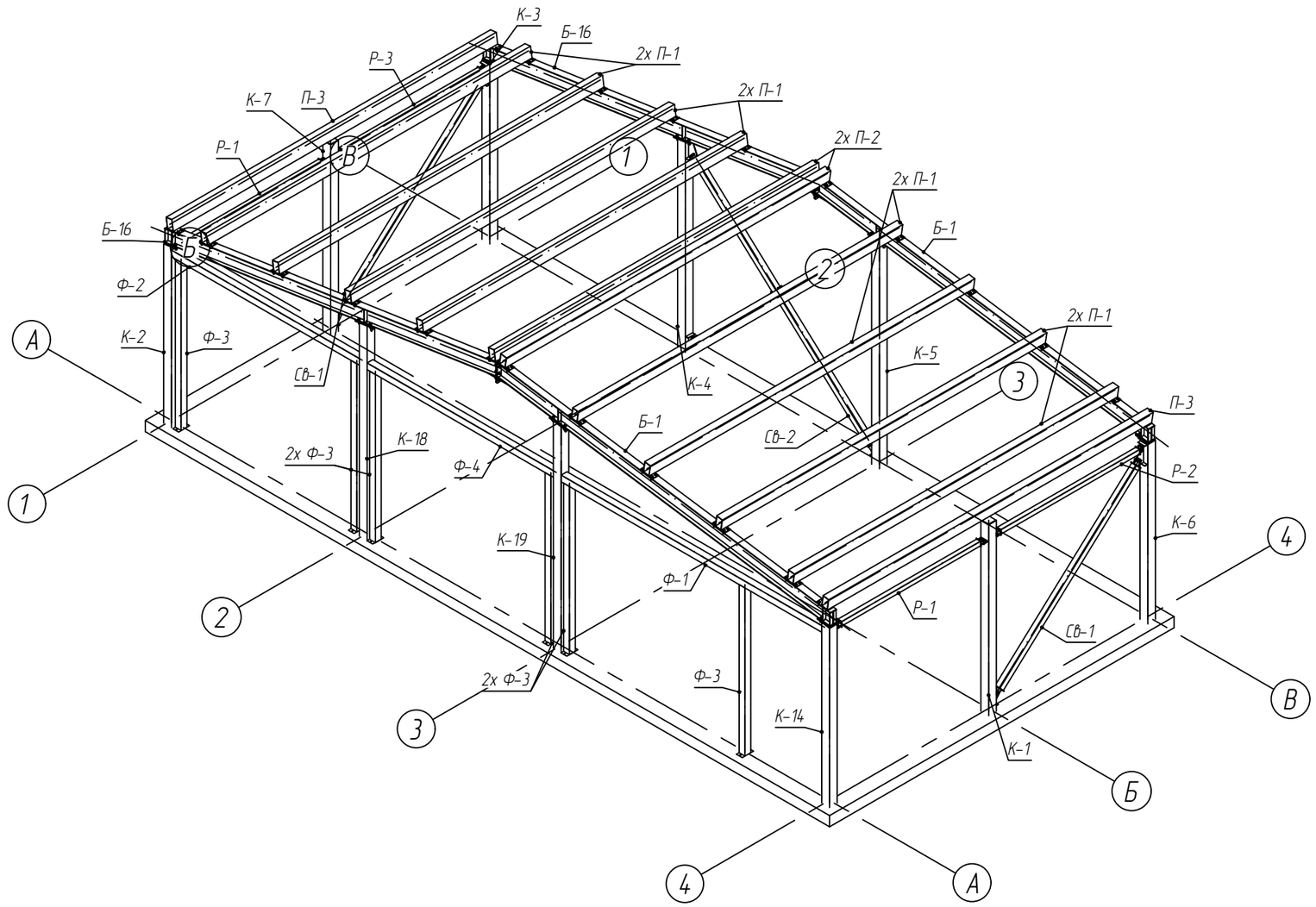

						27.11.24-КМД	
Изм.	Кол.уч	Лист	Nдок.	Подпись	Дата	Гараж	Стадия: — / Масса: — / Масштаб: 1:75
Гл.Инженер					27.11.2024		Лист 03 / Листов
Гл.Констр.		Герасимчик Н.			27.11.2024		
					27.11.2024		
Н.Контр.					27.11.2024	Общий вид	ООО "ЗМК СТРОЙМЕТАЛЛ-СПБ" www.stroymetallspb.ru www.stroitelstvo-skladov.ru
Вед.Констр					27.11.2024		
Констр.		Иванов Р.			27.11.2024		

Взам. инв. N

Подпись и дата

Инв. N подл.

Б – Б

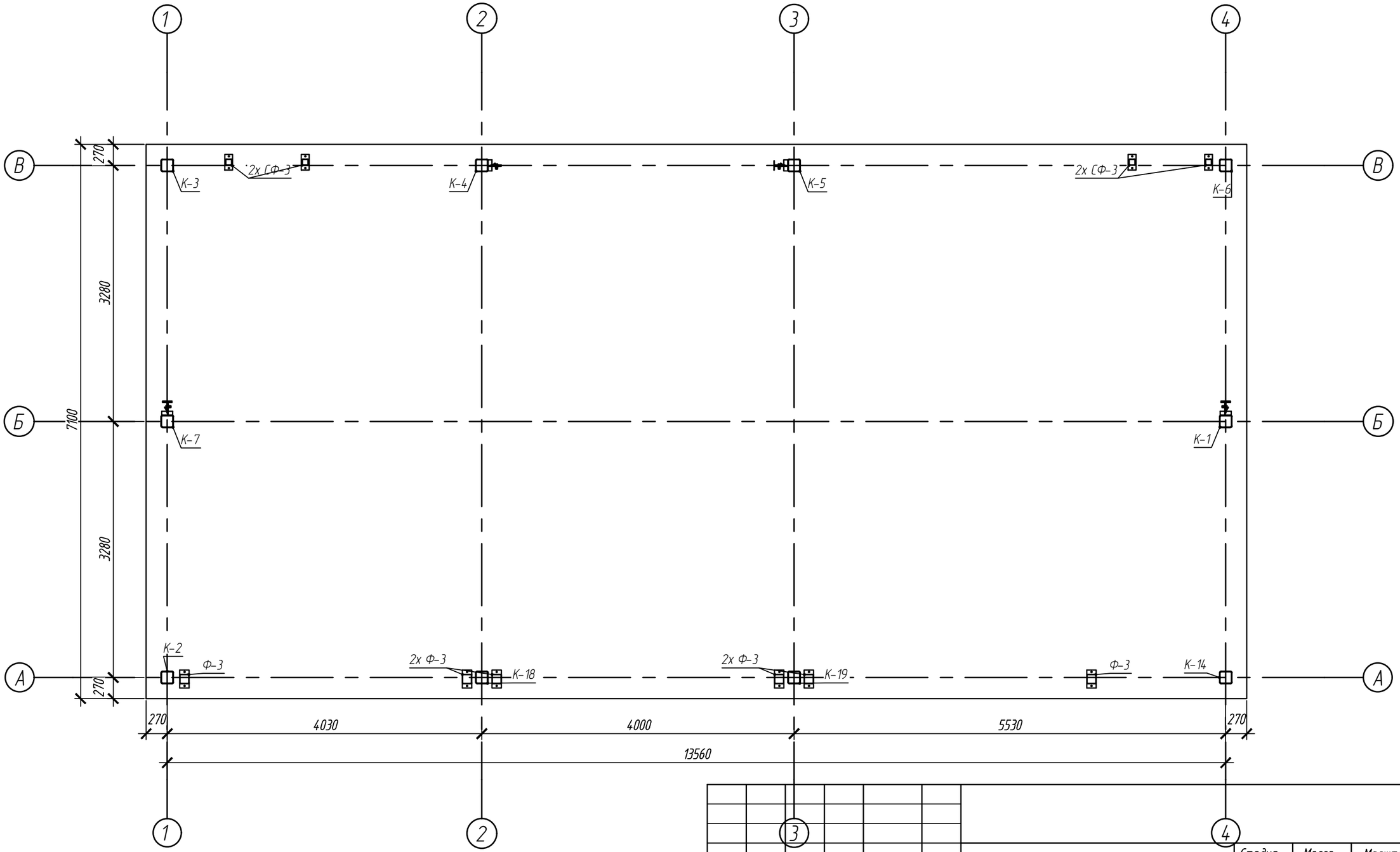

Изм.	Кол.уч	Лист	Nдок.	Подпись	Дата
Гл.Инженер					21.12.2024
Гл.Констр.		Герасимчик Н.			21.12.2024
					21.12.2024
Н.Контр.					21.12.2024
Вед.Констр					21.12.2024
Констр.		Иванов Р.			21.12.2024

Нет

Стадия	Масса	Масштаб
		1:50
Лист 0500	Листов	

ООО "ЗМК СТРОЙМЕТАЛЛ -СПБ"
www.stroymetallspb.ru
www.stroitelstvo-skladov.ru

Взам. инв. N

Подпись и дата

Инв. N подл.

Вид

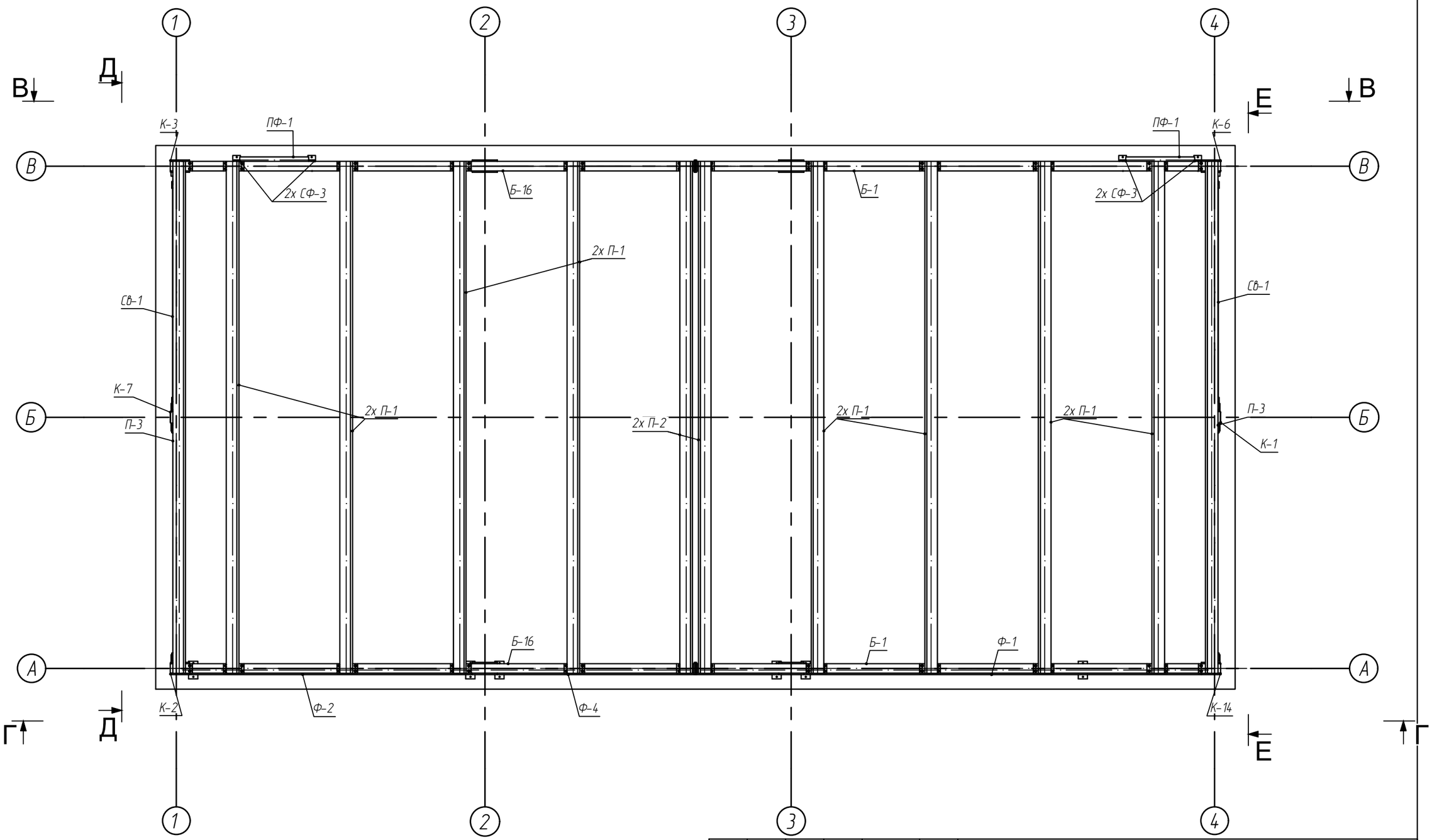

Изм.	Кол.уч	Лист	Nдок.	Подпись	Дата	Нет	Стадия / Масса / Масштаб: 1:50
Гл.Инженер					21.12.2024		
Гл.Констр.		Герасимчик Н.			21.12.2024		
					21.12.2024		Лист 0500 / Листов
Н.Контр.					21.12.2024		ООО "ЗМК СТРОЙМЕТАЛЛ-СПБ" www.stroymetallspb.ru www.stroitelstvo-skladov.ru
Вед.Констр					21.12.2024		
Констр.		Иванов Р.			21.12.2024		

Взам. инв. N

Подпись и дата

Инв. N подл.

Г – Г

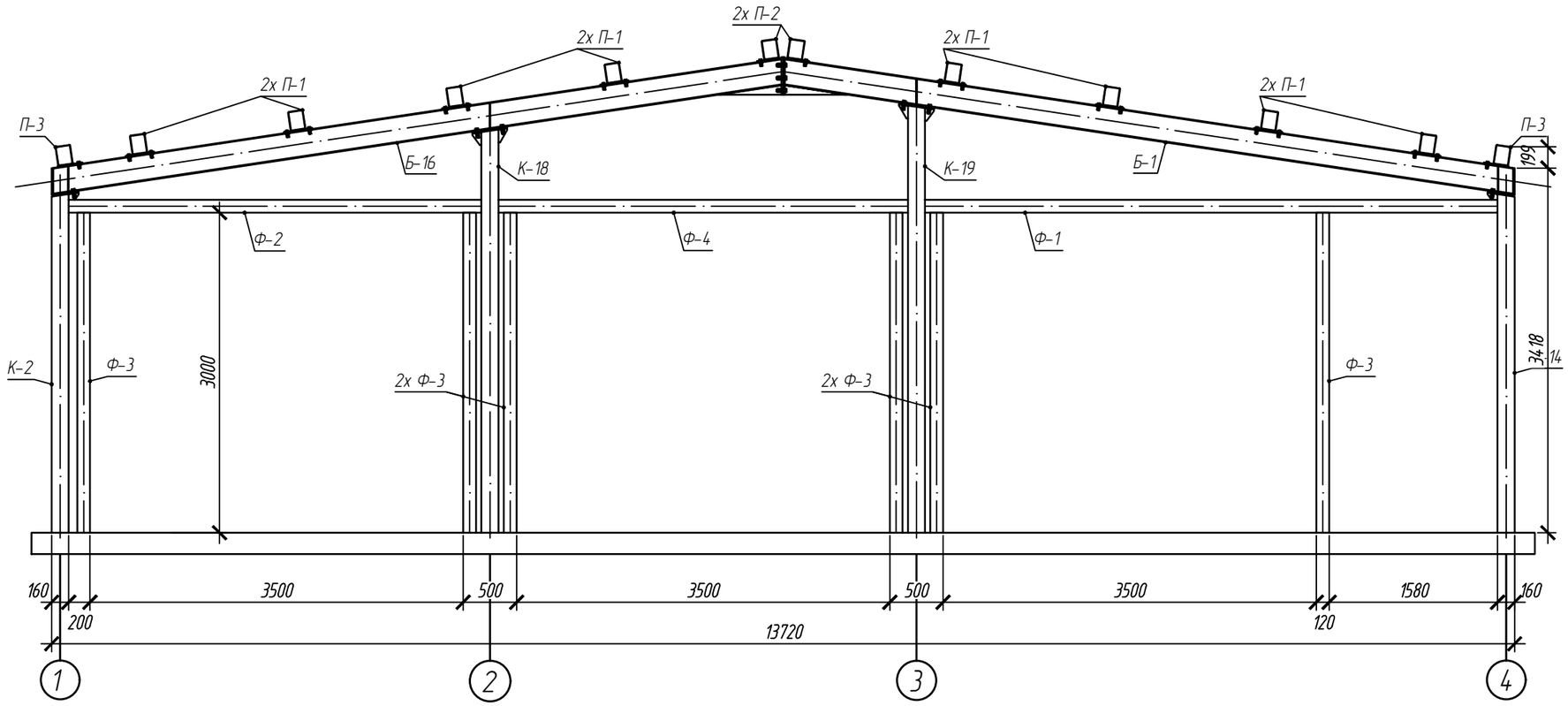

Изм.	Кол.уч	Лист	Ndок.	Подпись	Дата	Нет
Гл.Инженер					21.12.2024	
Гл.Констр.		Герасимчик Н.			21.12.2024	
					21.12.2024	
Н.Контр.					21.12.2024	
Вед.Констр					21.12.2024	
Констр.		Иванов Р.			21.12.2024	

Стадия	Масса	Масштаб
		1:50
Лист 0500	Листов	

ООО "ЗМК СТРОЙМЕТАЛЛ -СПБ"
www.stroymetallspb.ru
www.stroitelstvo-skladov.ru

Взам. инв. N

Подпись и дата

Инв. N подл.

В – В

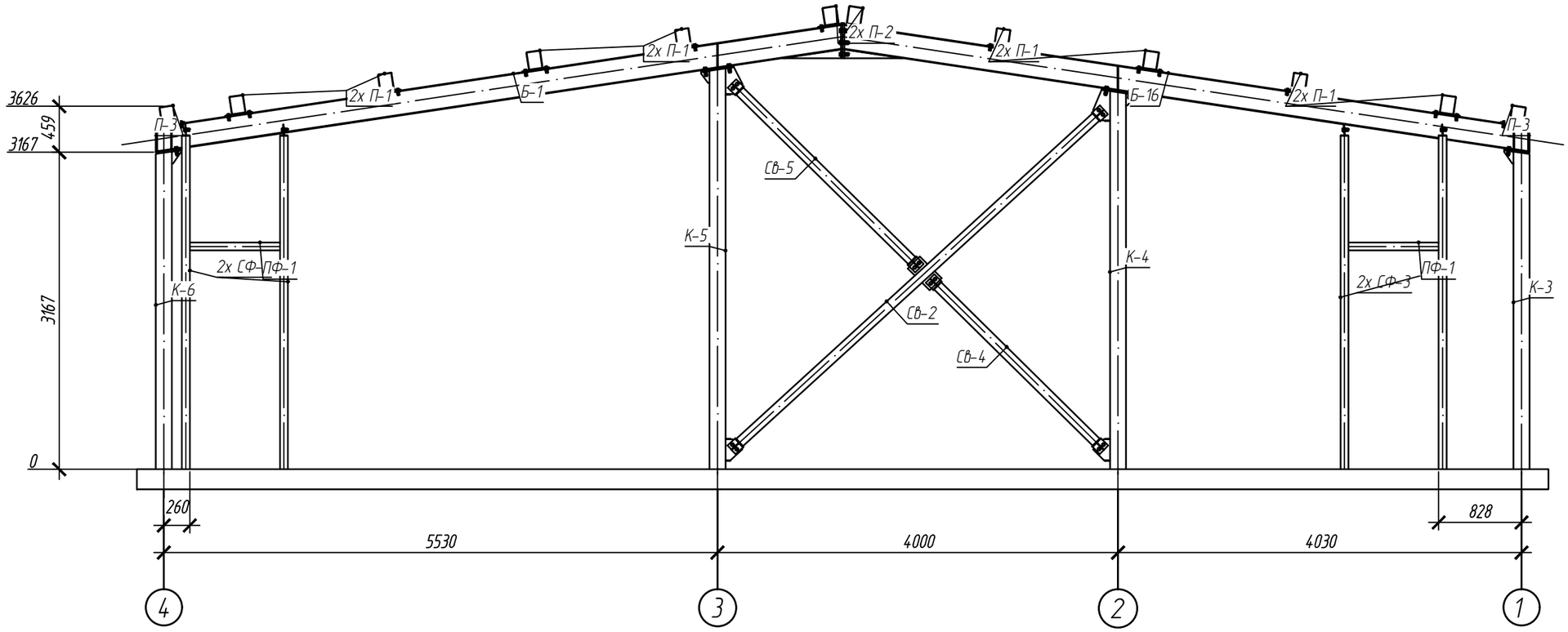

Изм.	Кол.уч	Лист	Nдок.	Подпись	Дата	Нет	Стадия	Масса	Масштаб
Гл.Инженер					21.12.2024				1:50
Гл.Констр.		Герасимчик Н.			21.12.2024				
					21.12.2024		Лист 0500	Листов	
Н.Контр.					21.12.2024		ООО "ЭМК СТРОЙМЕТАЛЛ -СПБ"		
Вед.Констр					21.12.2024		www.stroymetallspb.ru		
Констр.		Иванов Р.			21.12.2024		www.stroitelstvo-skladov.ru		

Взам. инв. N

Подпись и дата

Инв. N подл.

Д – Д

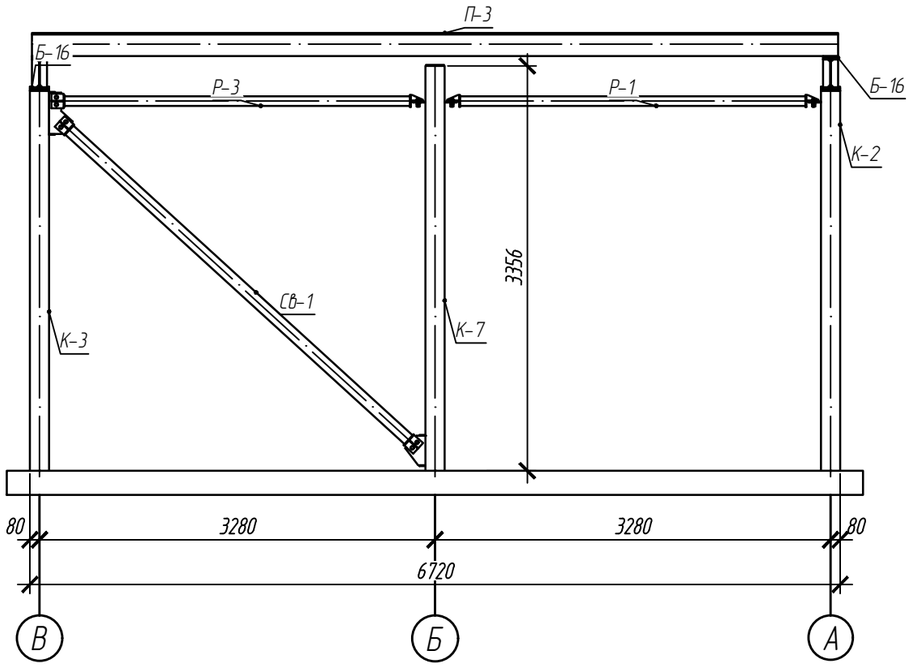

Е – Е

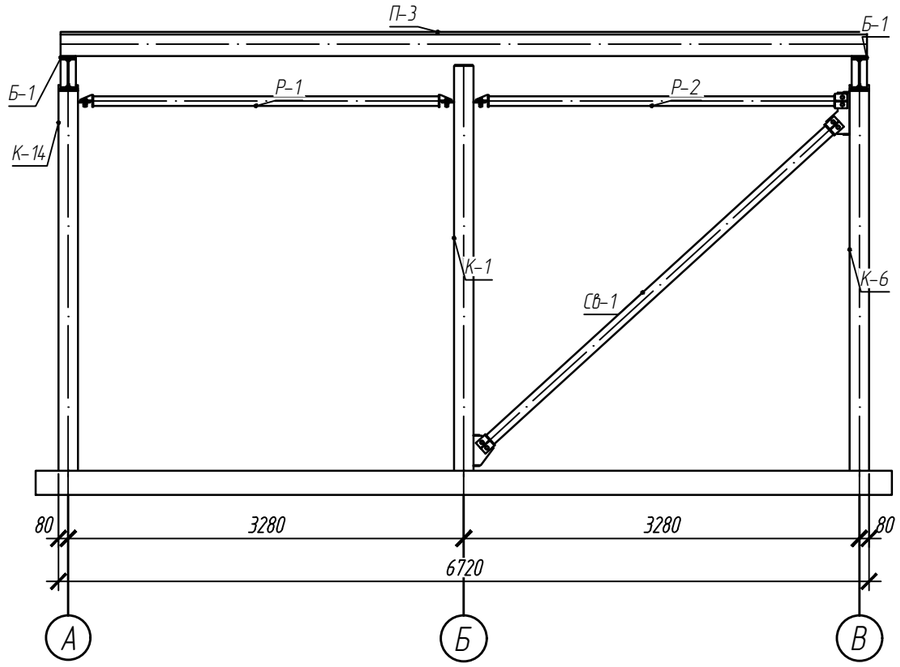

Взам. инв. N

Подпись и дата

Инв. N подл.

Изм.	Кол.уч	Лист	Nдок.	Подпись	Дата	Нет	Стадия / Масса / Масштаб: 1:50
Гл.Инженер					21.12.2024		
Гл.Констр.		Герасимчик Н.			21.12.2024		
					21.12.2024		Лист 0500 / Листов
Н.Контр.					21.12.2024		
Вед.Констр					21.12.2024		
Констр.		Иванов Р.			21.12.2024		

ООО "ЗМК СТРОЙМЕТАЛЛ -СПБ"
www.stroymetallspb.ru
www.stroitelstvo-skladov.ru