Рабочие чертежи 03.24.-КМД

Конструкции металлические деталировочные здания автомастерской 18х21м.
расположенной по адресу: г. Санкт-Петербург Пискаревский проспект 144

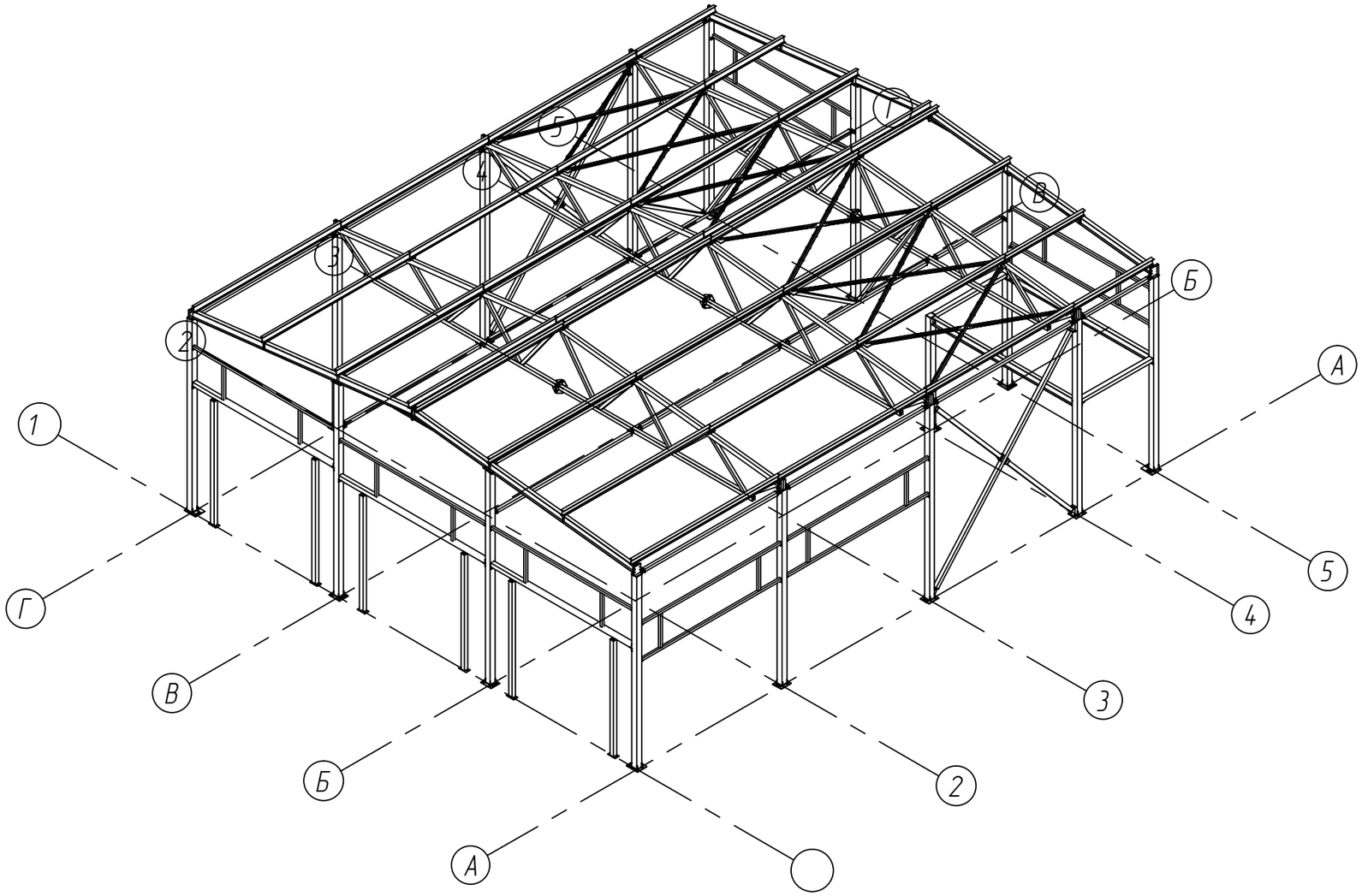

г. Санкт-Петербург
2024г.

Инв. N подл.	Подпись и дата	Взам. инв. N

План колонн

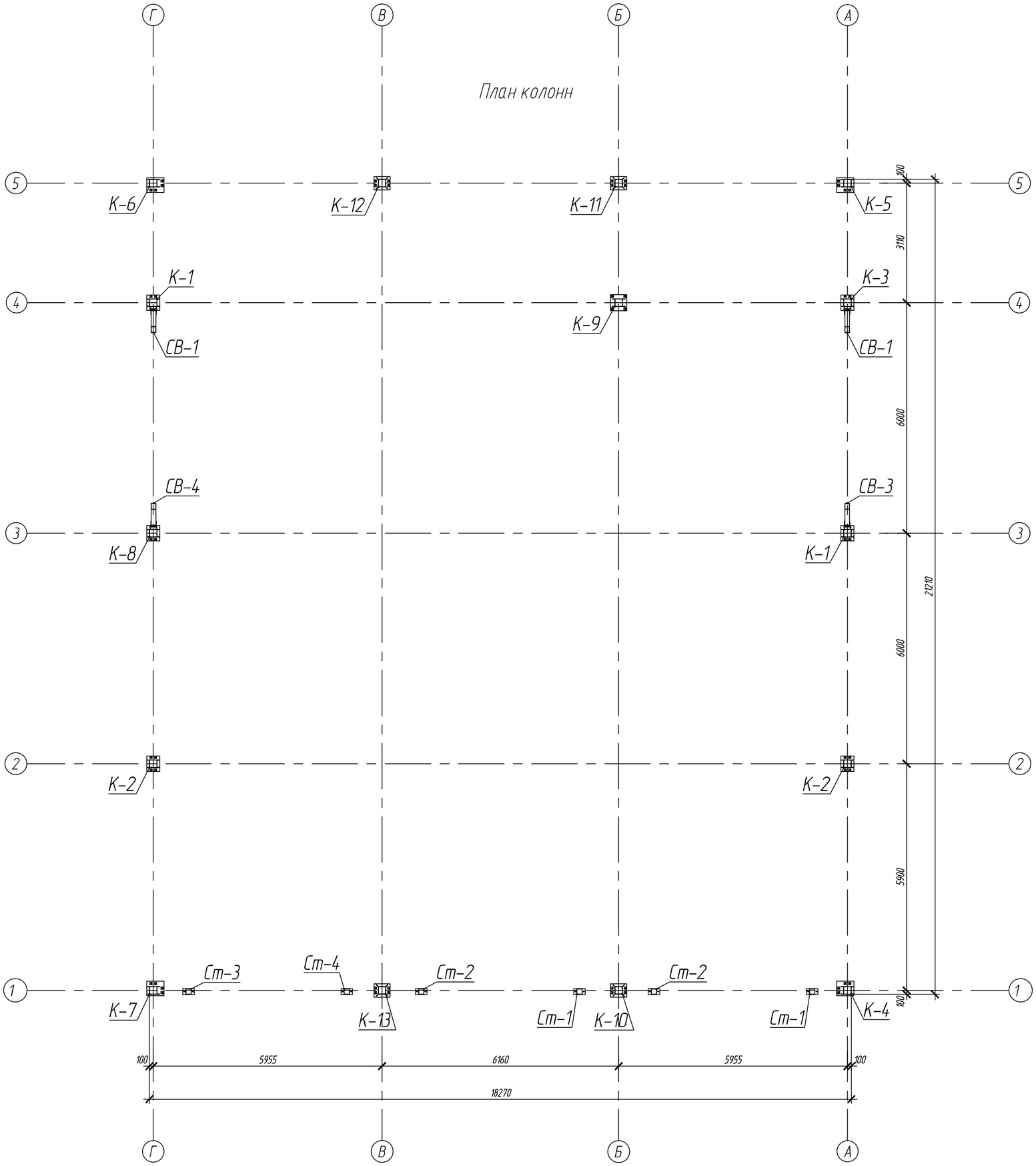

План балок на отметке +4000

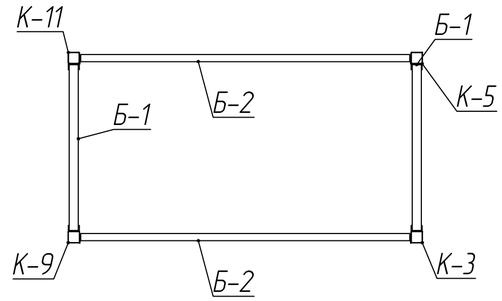

Pos. В – В

Изм.	Кол.уч	Лист	Nдок.	Подпись	Дата
					30.12.2006
Гл.Констр.		Подболотов			30.12.2006
В.Констр.					30.12.2006
Н.Контр.					30.12.2006
Проверил		Герасимчик			30.12.2006
Констр.					30.12.2006

03.24.-КМД

Автомастерская 18х21м. г. Санкт-Петербург
Пискаревский проспект 144

Стадия	Масса	Масштаб
Р		1:75
Лист 003	Листов	

Монтажные схемы

ООО "Стройметалл-СПБ"
www.stroymetallspb.ru

Взам. инв. N

Подпись и дата

Инв. N подл.

План кровли

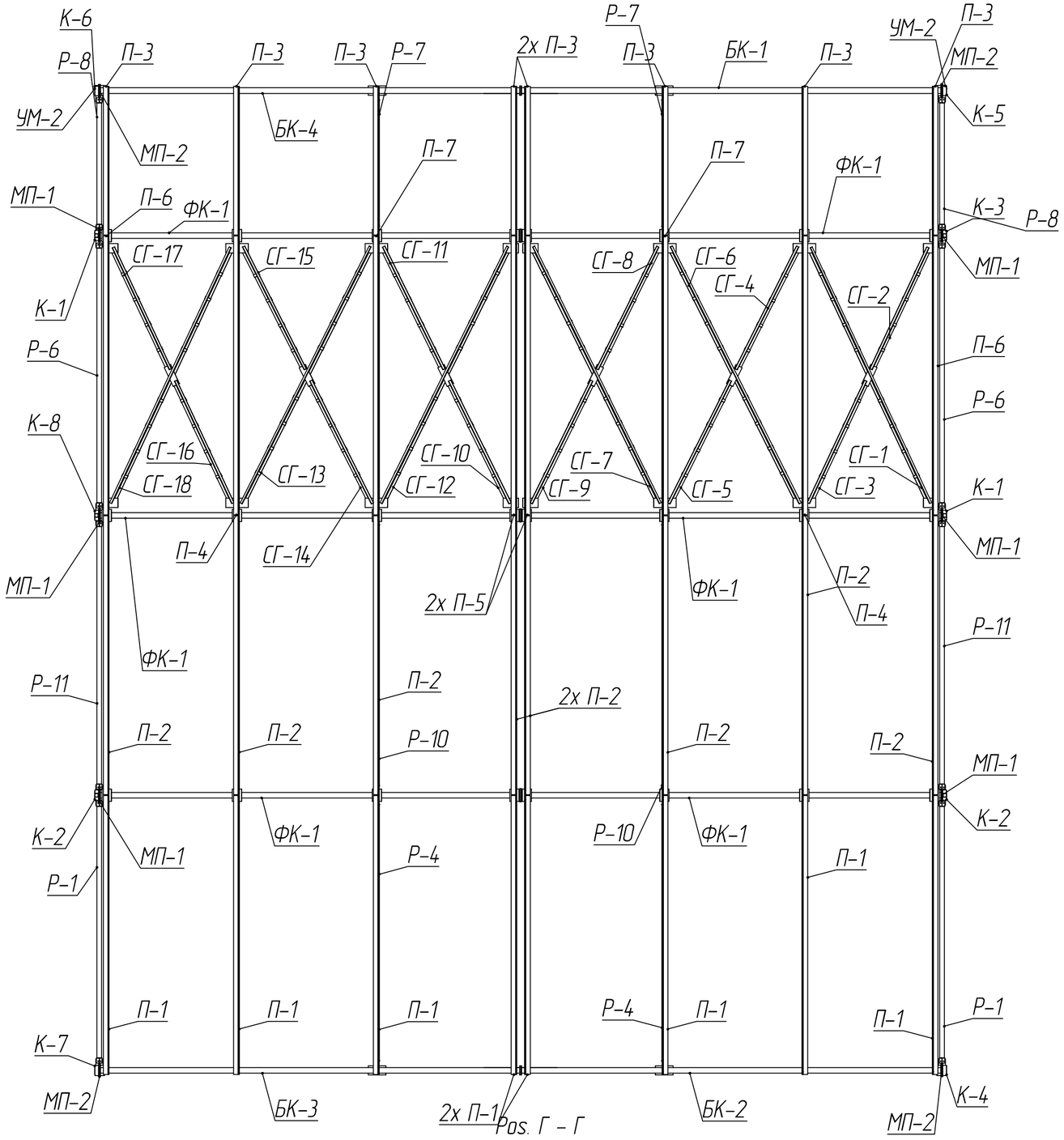

Изм.	Кол.уч	Лист	Nдок.	Подпись	Дата
					30.12.2006
Гл.Констр.		Подболотов			30.12.2006
В.Констр.					30.12.2006
Н.Контр.					30.12.2006
Проверил		Герасимчик			30.12.2006
Констр.					30.12.2006

03.24.-КМД

Автомастерская 18х21м. г. Санкт-Петербург Пискаревский проспект 144

Стадия	Масса	Масштаб
Р		1:75
Лист 003.1	Листов	

Монтажные схемы

ООО "Стройметалл-СПБ" www.stroymetallspb.ru

Взам. инв. N

Подпись и дата

Инв. N подл.

Разрез по оси В

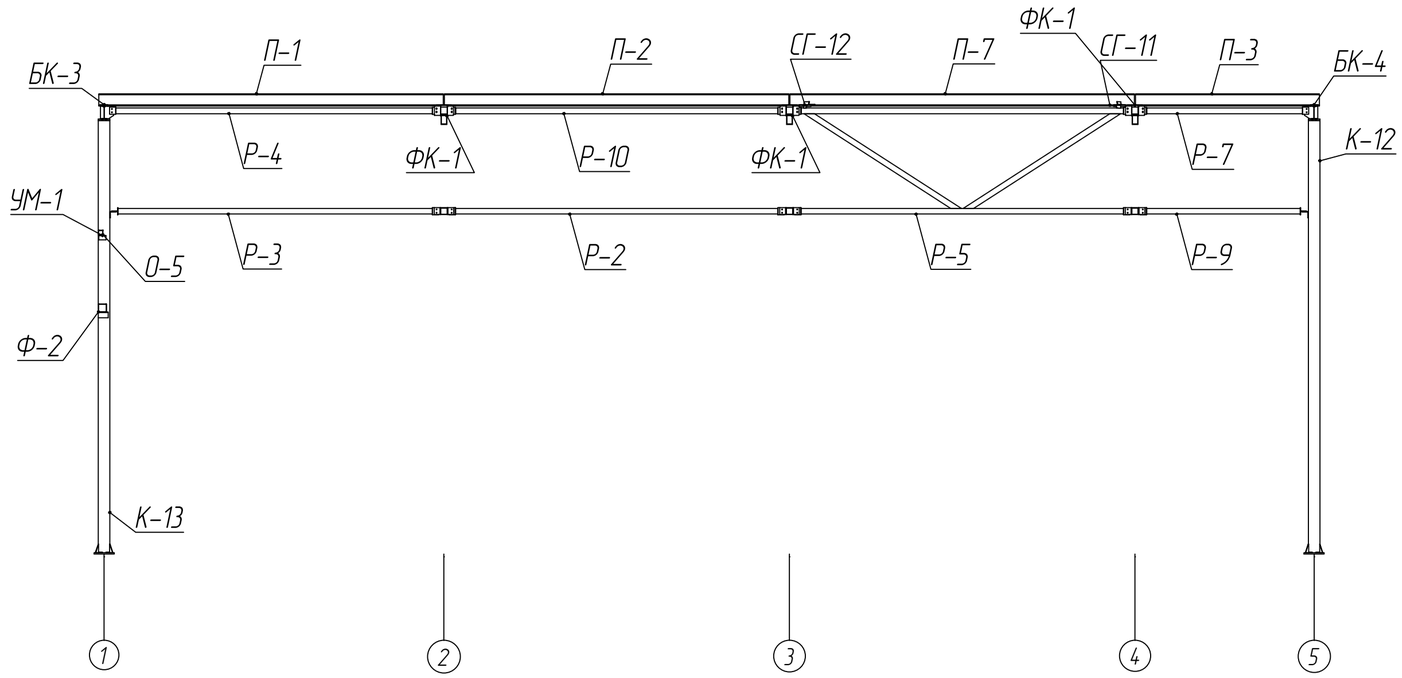

Pos. Д – Д

Разрез по оси Б

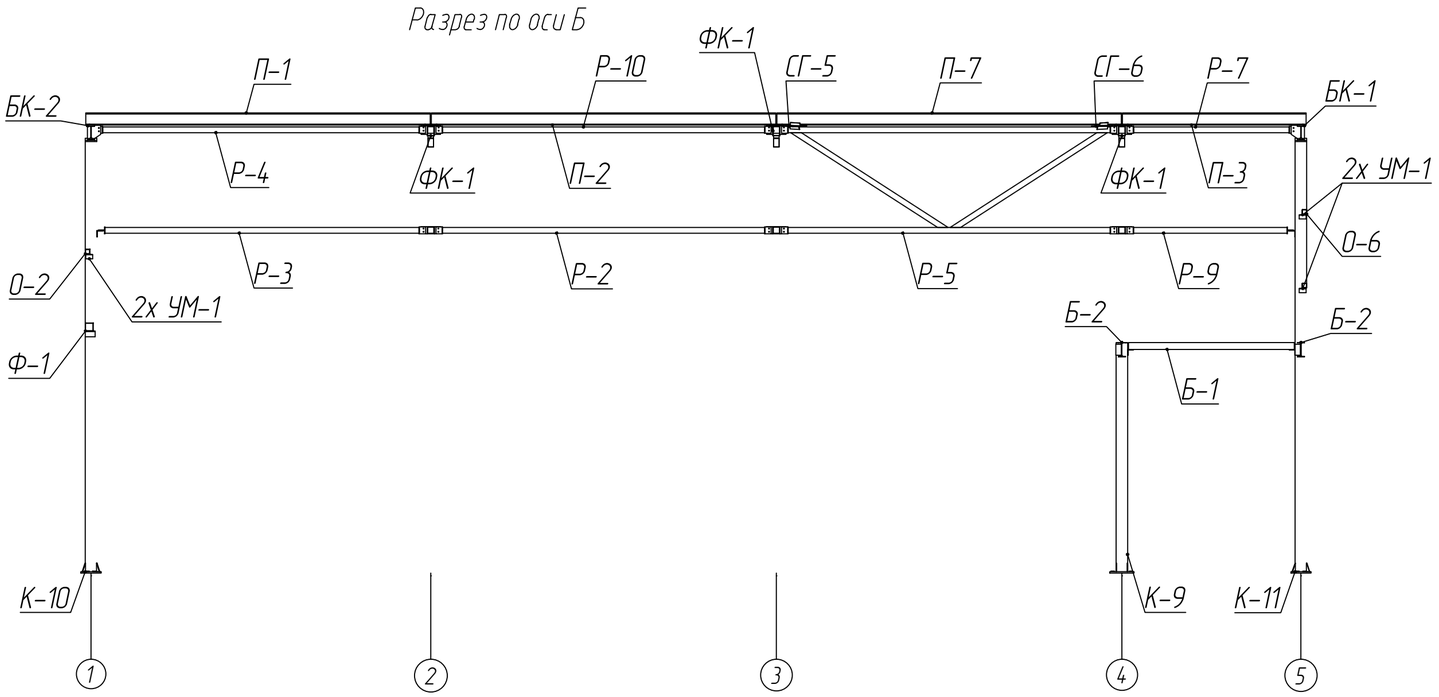

Pos. Е – Е

Изм.	Кол.уч	Лист	Nдок.	Подпись	Дата
					30.12.2006
Гл.Констр.		Подболотов			30.12.2006
В.Констр.					30.12.2006
Н.Контр.					30.12.2006
Проверил		Герасимчик			30.12.2006
Констр.					30.12.2006

03.24.-КМД

Автомастерская 18х21м. г. Санкт-Петербург Пискаревский проспект 144

Стадия	Масса	Масштаб
Р		1:75
Лист 003.2	Листов	

Монтажные схемы

ООО "Стройметалл-СПБ" www.stroymetallspb.ru

Взам. инв. N

Подпись и дата

Инв. N подл.

Фасад Г-А

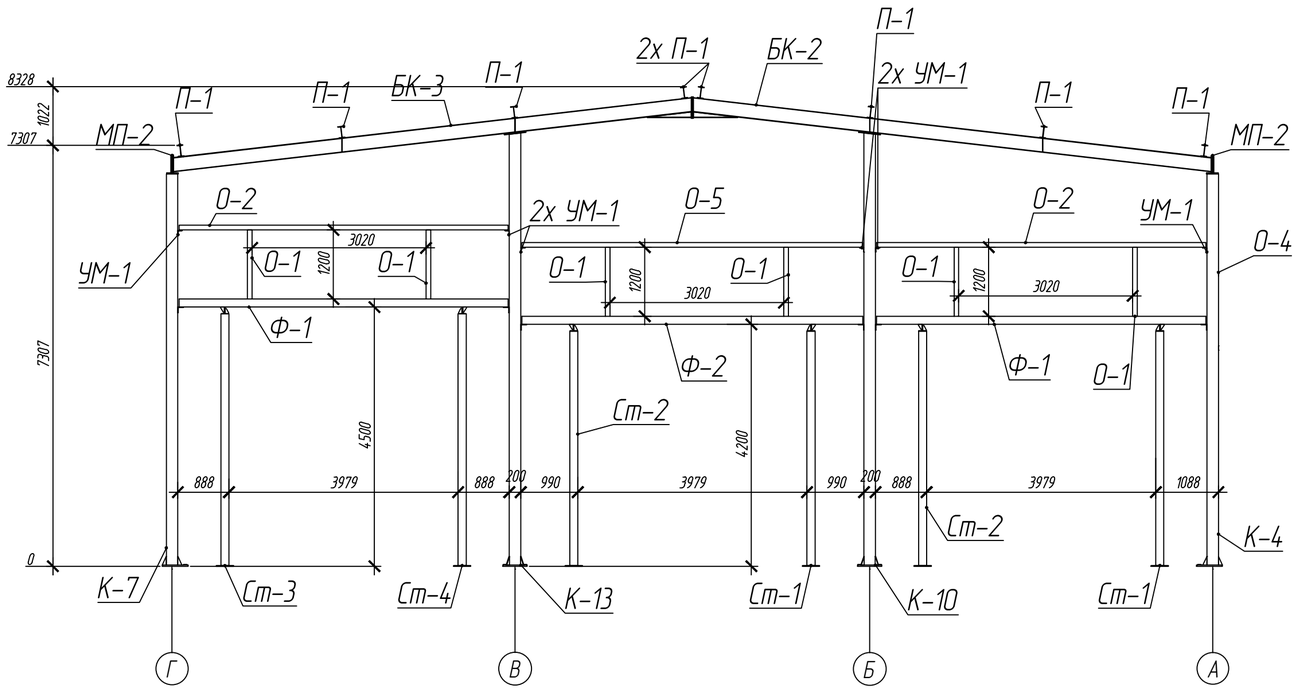

Рез. Ж – Ж

Фасад А-Г

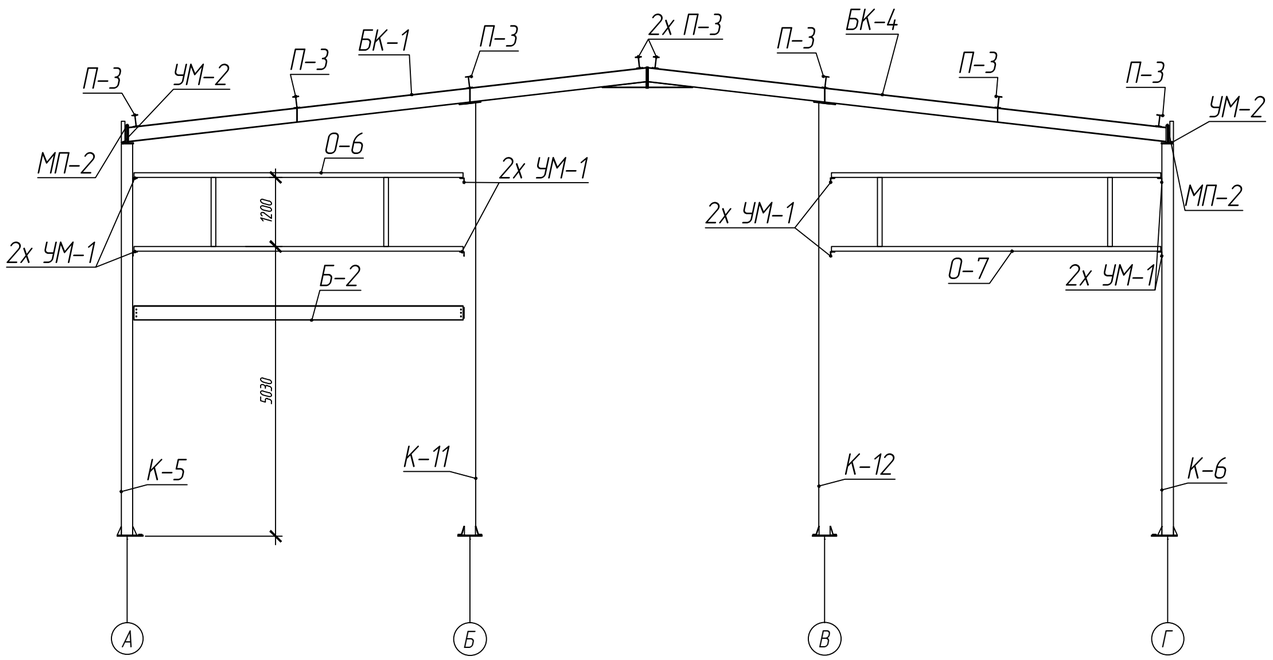

Рез. 3 – 3

Изм.	Кол.уч	Лист	Nдок.	Подпись	Дата
					30.12.2006
Гл.Констр.		Подболотов			30.12.2006
В.Констр.					30.12.2006
Н.Контр.					30.12.2006
Проверил		Герасимчик			30.12.2006
Констр.					30.12.2006

03.24.-КМД

Автомастерская 18х21м. г. Санкт-Петербург
Пискаревский проспект 144

Стадия	Масса	Масштаб
Р		1:75
Лист 003.3	Листов	

Монтажные схемы

ООО "Стройметалл-СПБ"
www.stroymetallspb.ru

Взам. инв. N

Подпись и дата

Инв. N подл.

Фасад 1-5

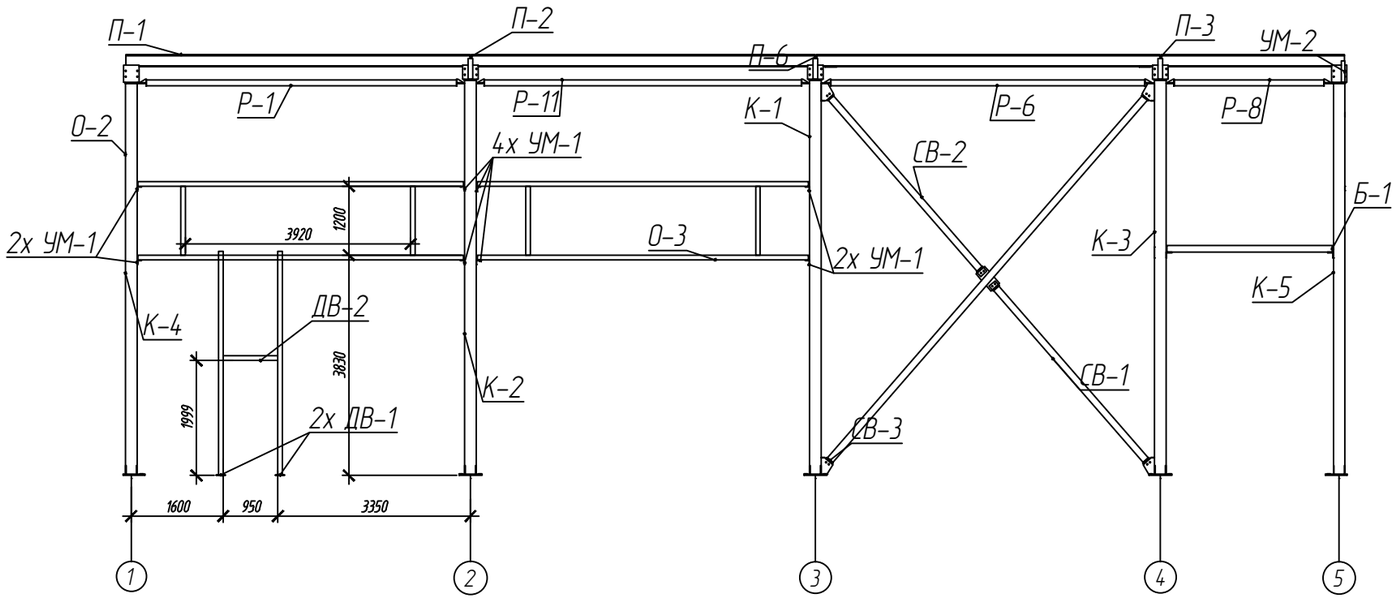

Рез. И – И

Фасад 5-1

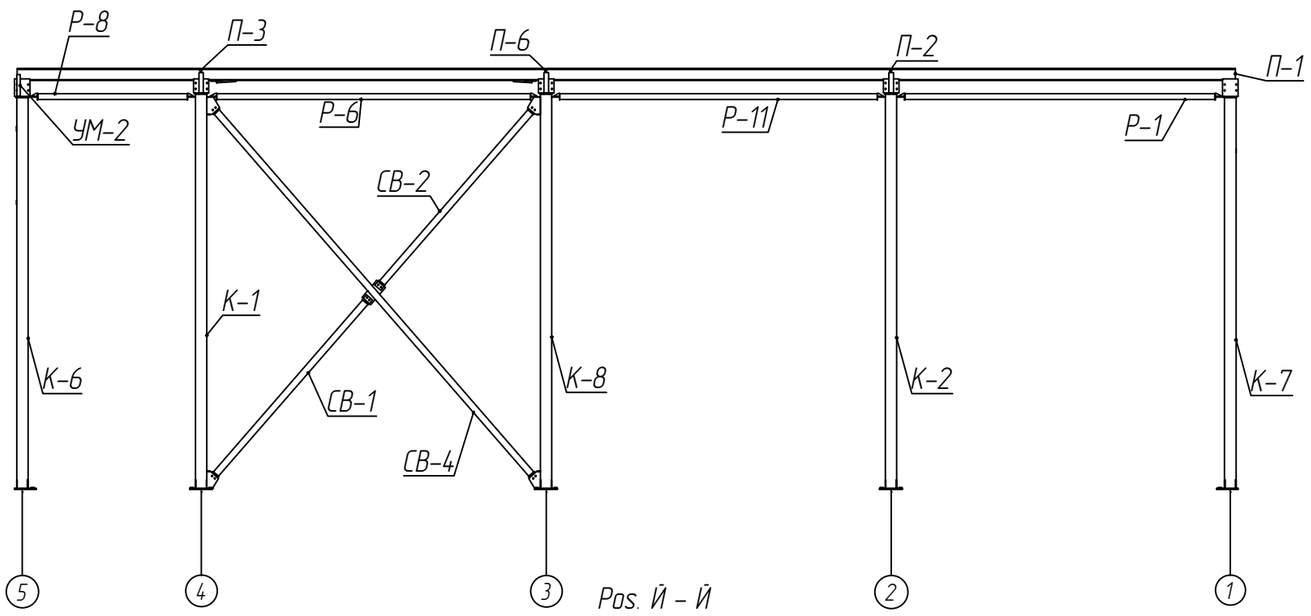

Рез. Й – Й

Взам. инв. N

Подпись и дата

Инв. N подл.

						03.24.-КМД	
Изм.	Кол.уч	Лист	Nдок.	Подпись	Дата	Автомастерская 18х21м. г. Санкт-Петербург Пискаревский проспект 144	Стадия: Р; Масса: ; Масштаб: 1:75
					30.12.2006		Лист 003.4; Листов:
Гл.Констр.		Подболотов			30.12.2006		
В.Констр.					30.12.2006		
Н.Контр.					30.12.2006		
Проверил		Герасимчик			30.12.2006	Монтажные схемы	ООО "Стройметалл-СПБ" www.stroymetallspb.ru
Констр.					30.12.2006		

Разрез по оси 4

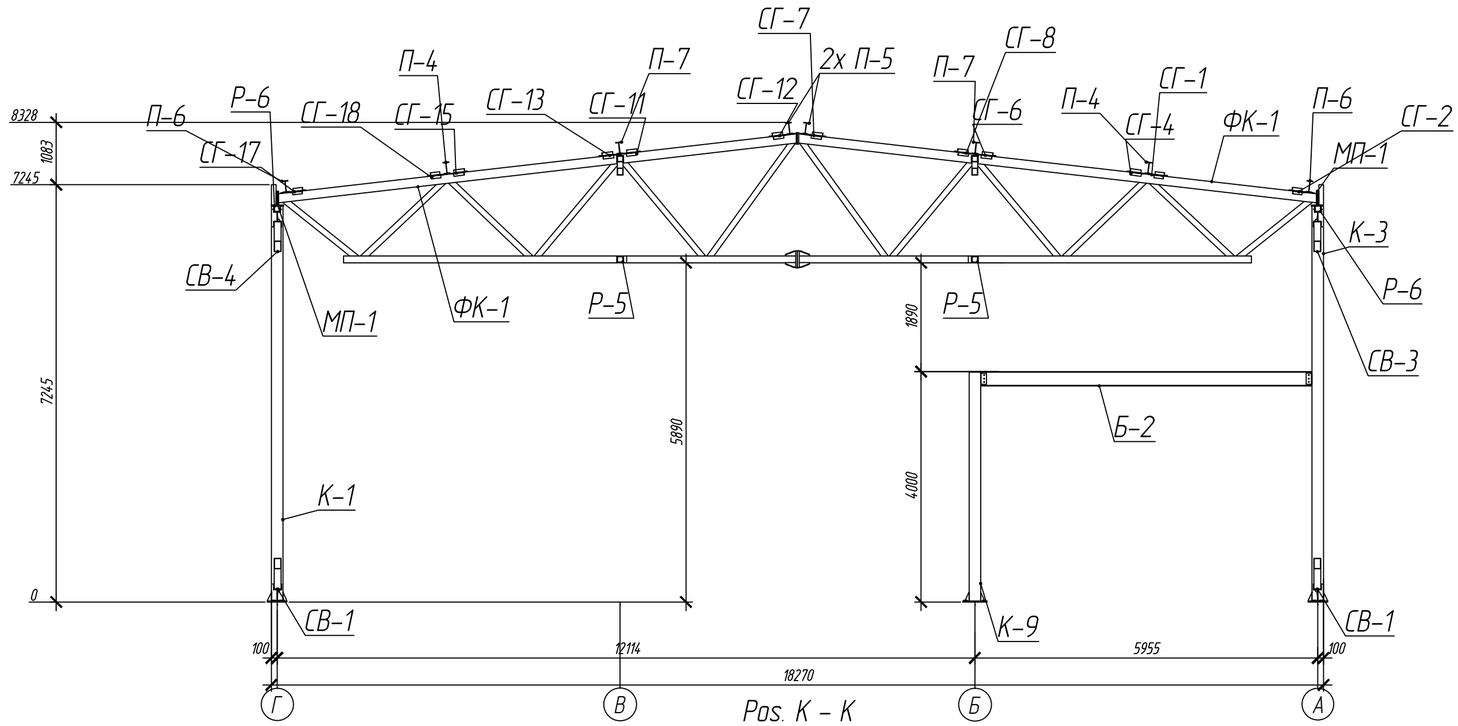

Pos. К – К

Изм.	Кол.уч	Лист	N док.	Подпись	Дата
					30.12.2006
Гл.Констр.		Подболотов			30.12.2006
В.Констр.					30.12.2006
Н.Контр.					30.12.2006
Проверил		Герасимчик			30.12.2006
Констр.					30.12.2006

03.24.-КМД

Автомастерская 18х21м. г. Санкт-Петербург
Пискаревский проспект 144

Стадия	Масса	Масштаб
Р		1:75
Лист 003.5	Листов	

Монтажные схемы

ООО "Стройметалл-СПБ"
www.stroymetallspb.ru

Взам. инв. N

Подпись и дата

Инв. N подл.