ООО "ЗМК Стройметалл-СПБ"

Строительство здания склада 15х21м.

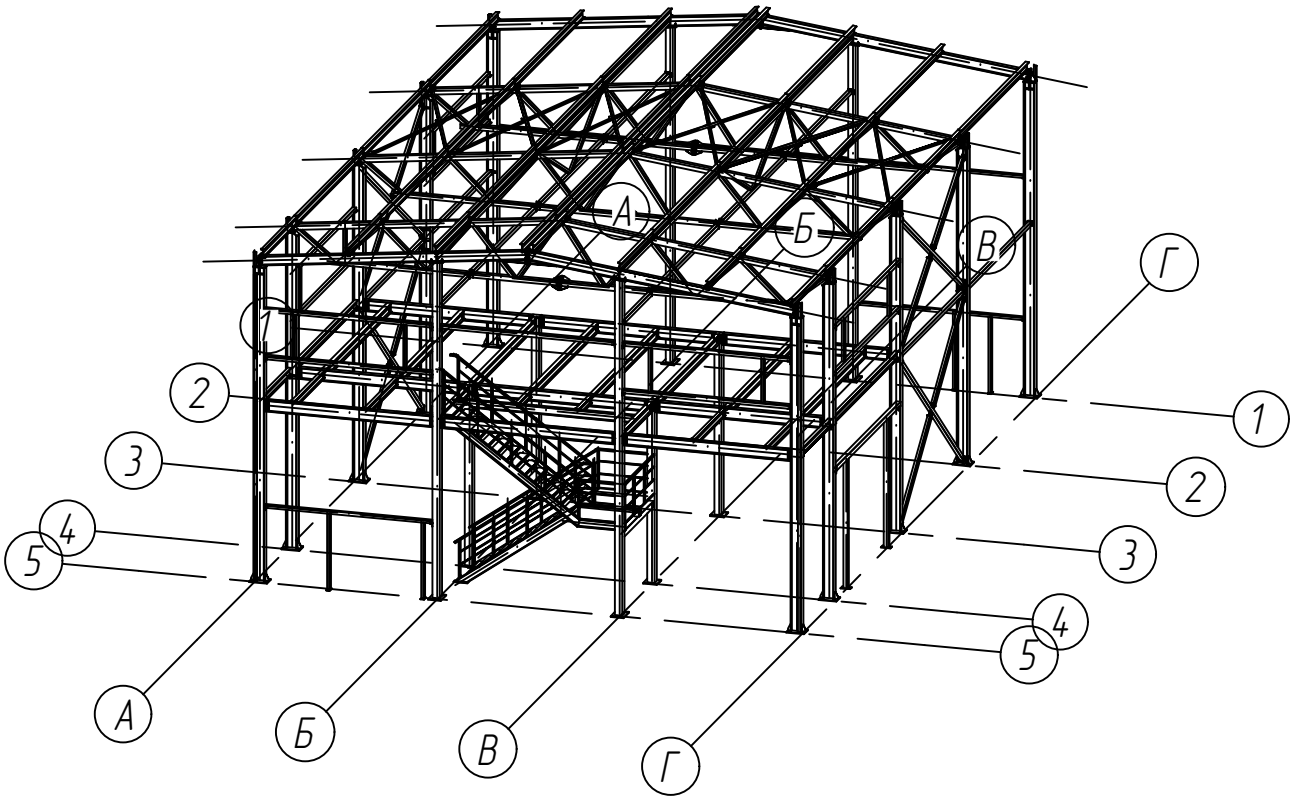

расположенного по адресу: Ленинградская область, Гатчинский райно, Кобринское сельское поселение, п.Кобринское, ул. Советских Воинов

30.01.24-2004КМ/КМД

Конструкции металлические

Герасимчик Н.А. _____

Санкт-Петербург 2024г.

Взам. инв. N	
Подпись и дата	
Инв. N подл.	

Схема расположения

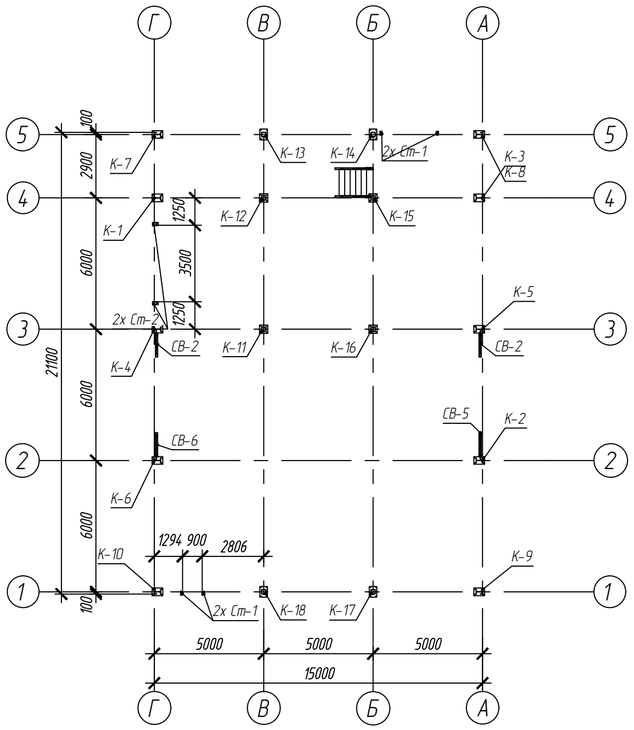

План балок второго этажа

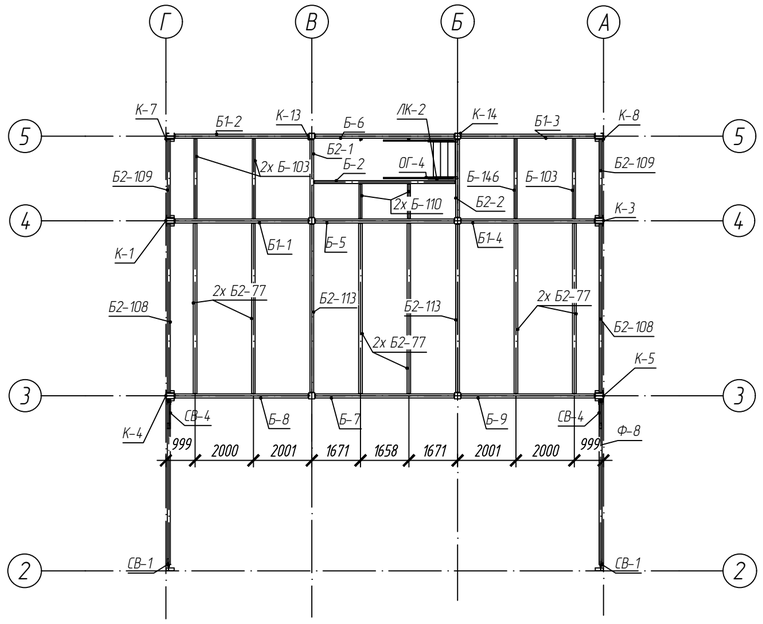

План распорок по нижним поясам

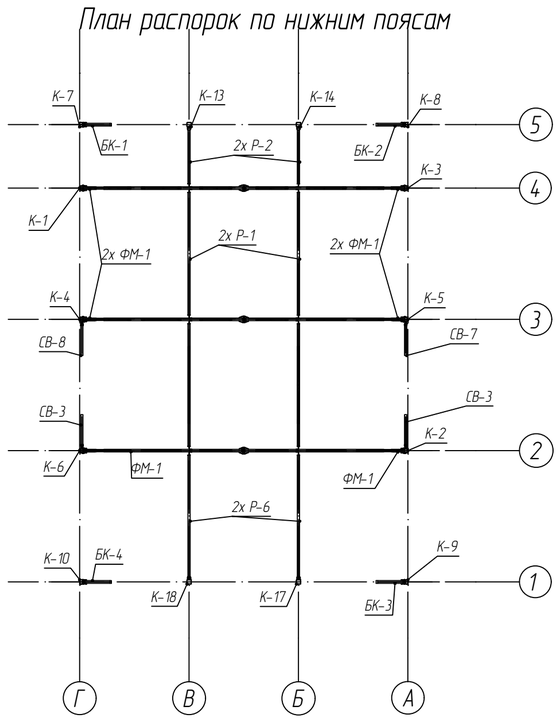

План связей и прогонов по верхним поясам

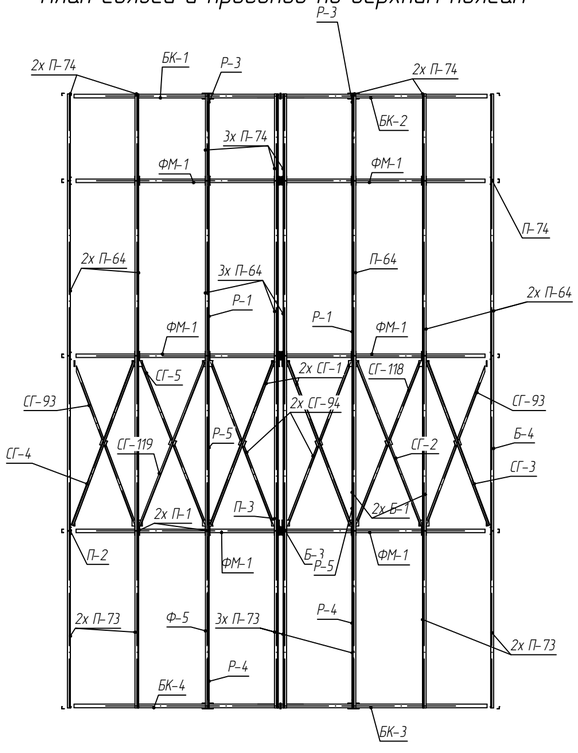

Разрез по оси 2

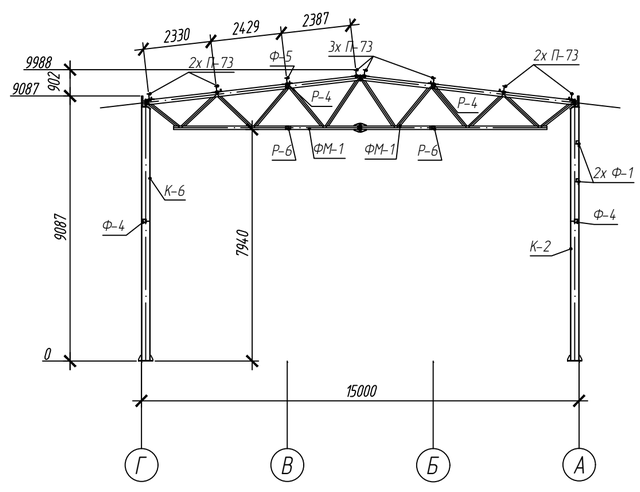

Разрез по оси 3

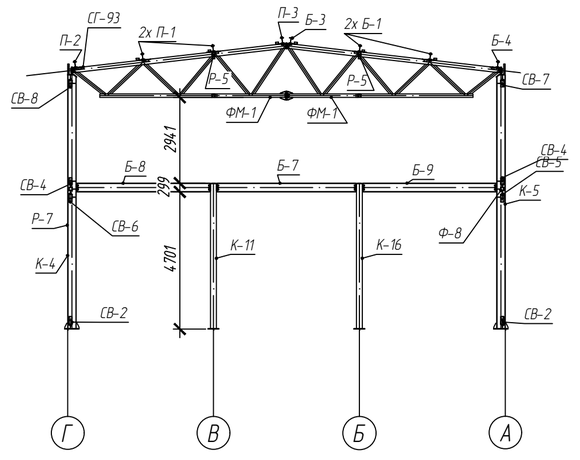

						30.01.24-2004КМ/КМД	
Изм.	Кол.уч	Лист	Nдок.	Подпись	Дата	Склад 15х21м. Лен. область п. Кобринское, ул. Советских Воинов	Стадия / Масса / Масштаб: 1:100, 1:125
Гл.Конс.					04.02.2024		
					04.02.2024		Лист 03 / Листов
					04.02.2024		
					04.02.2024	Монтажные схемы	
Вед.Конс.					04.02.2024		
Конструктор					04.02.2024		

Взам. инв. N

Подпись и дата

Инв. N подл.

Стена по оси А

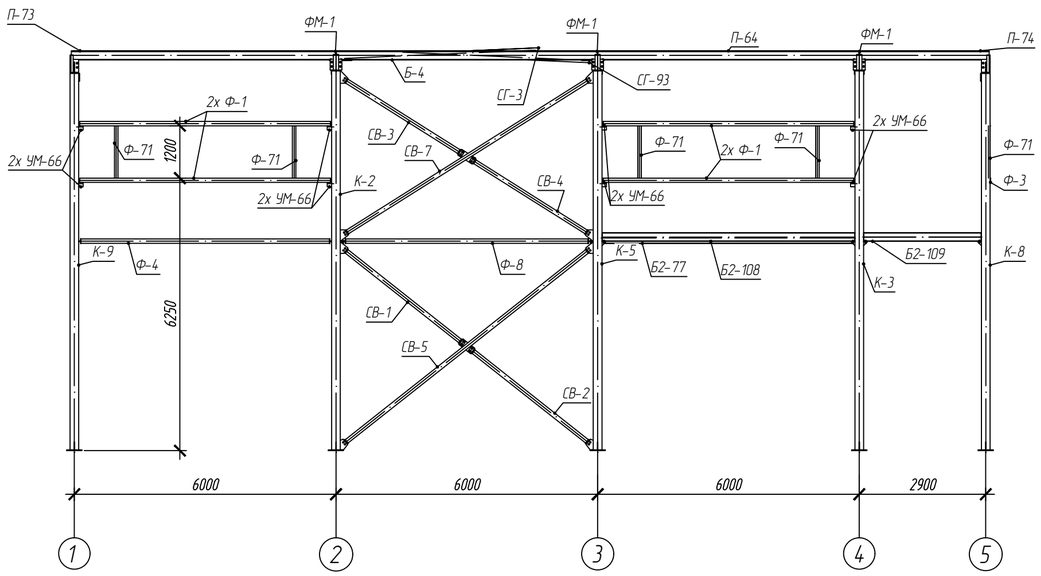

Стена по оси 1

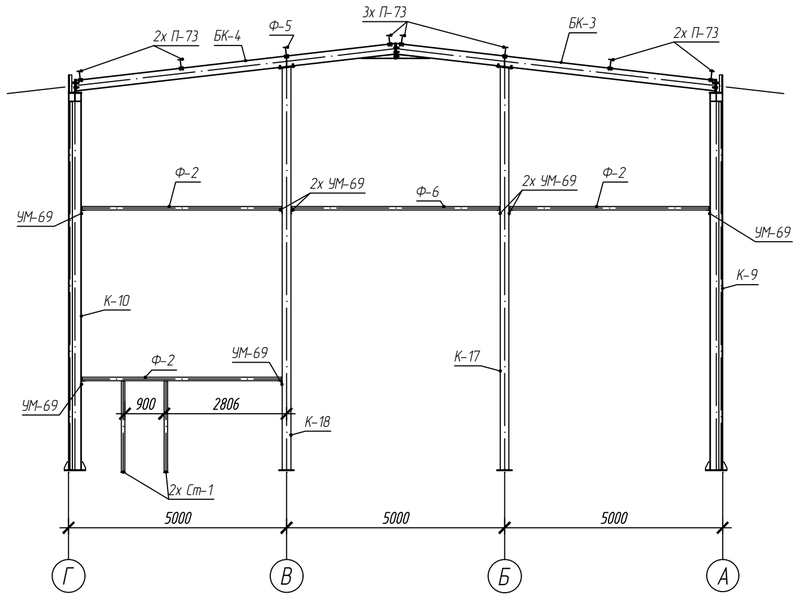

Стена по оси Г

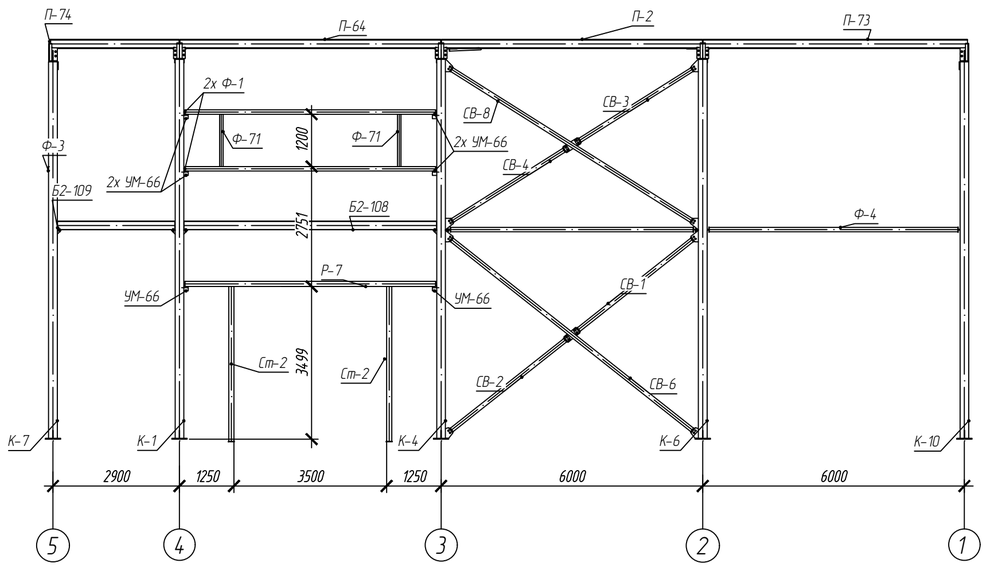

Стена по оси 5

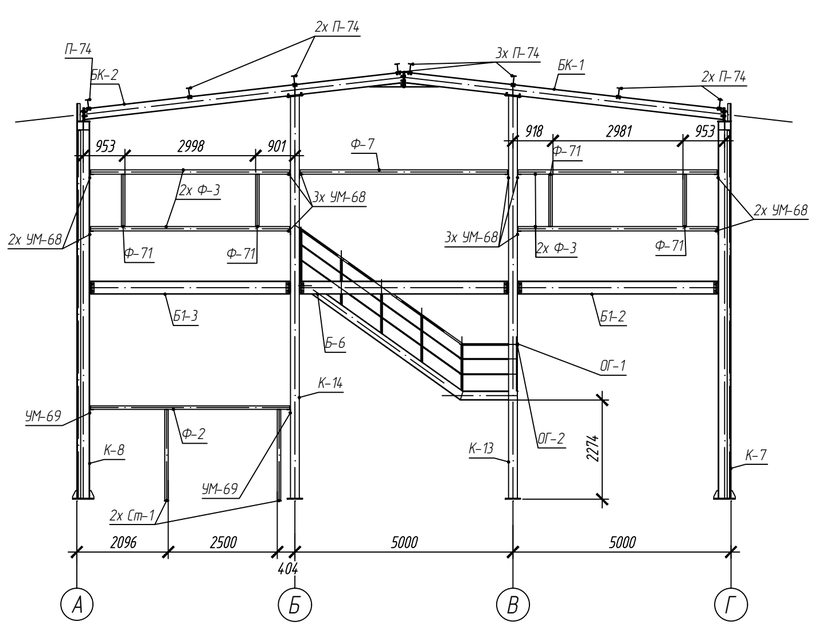

						30.01.24-2004КМ/КМД	
Изм.	Кол.уч	Лист	№док.	Подпись	Дата	Склад 15х21м. Лен. область п. Кобринское, ул. Советских Воинов	Стадия: — / Масса: — / Масштаб: 1:100, 1:150, 1:200, 1:50
Гл.Конс.					04.02.2024		
					04.02.2024		
					04.02.2024		Лист 04 / Листов
					04.02.2024	Монтажные схемы	
Вед.Конс.					04.02.2024		
Конструктор					04.02.2024		

Взам. инв. N

Подпись и дата

Инв. N подл.

Разрез по оси В

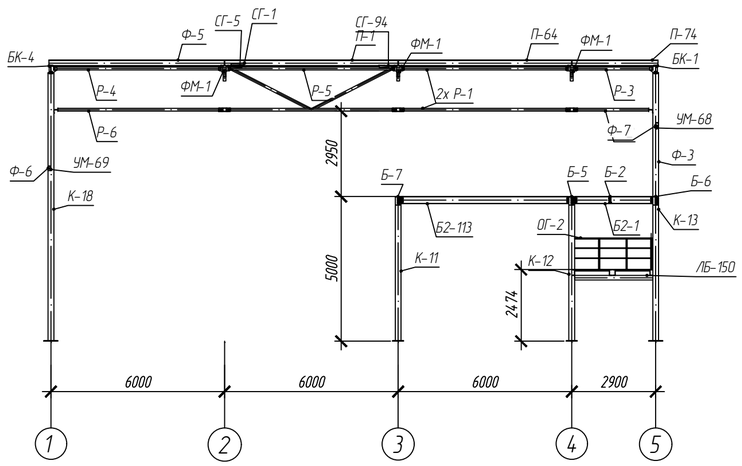

Разрез по оси Б

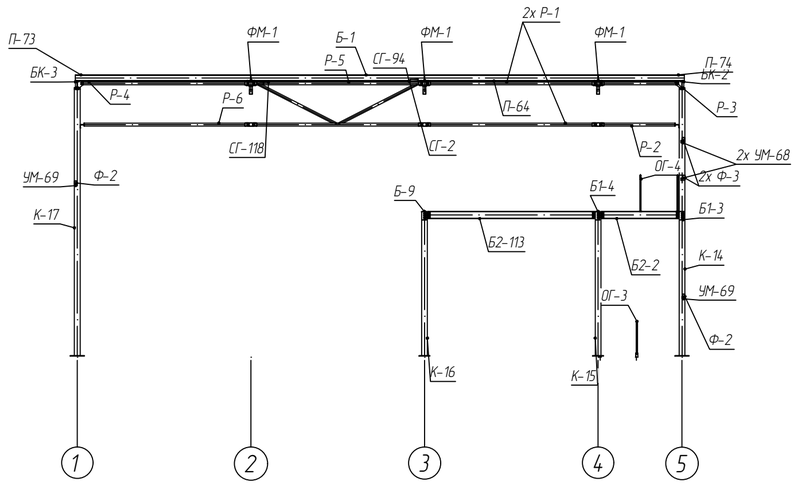

%Note

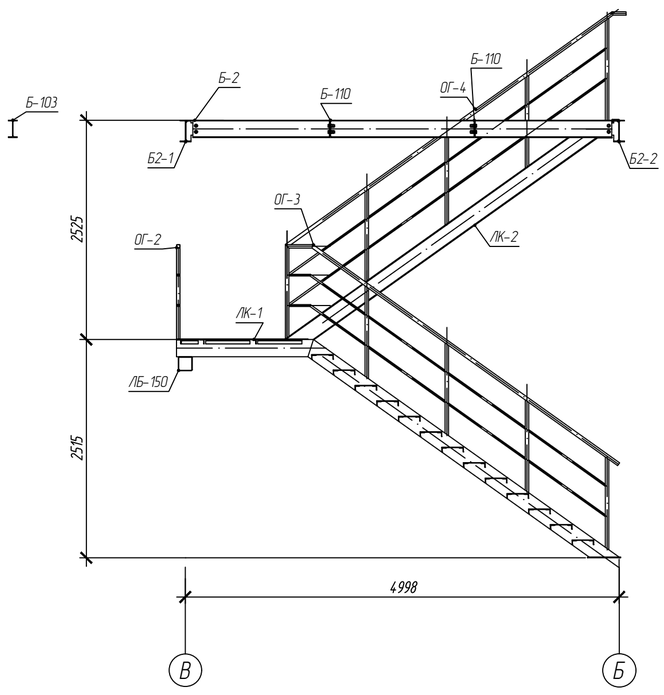

Взам. инв. N	
Подпись и дата	
Инв. N подл.	

Изм.	Колуч	Лист	Nдок.	Подпись	Дата
Гл.Конс.					04.02.2024
					04.02.2024
					04.02.2024
					04.02.2024
Вед.Конс.					04.02.2024
Конструктор					04.02.2024

30.01.24-2004.КМ/КМД

Склад 15х21м. Лен. область п. Кобринское, ул. Советских Воинов

Стадия	Масса	Масштаб
		1:100, 1:125
Лист 05	Листов	

Монтажные схемы